D.2.1. TECHNICKÁ ZPRÁVA

Tato projektová dokumentace je majetkem firmy INPROS F-M s.r.o. a nesmí být kopírována ani dále publikována bez souhlasu vlastníka.

inpros FM
28. října 1639
738 01 Frýdek-Místek
IČO: 646 11 281, DIČ: CZ64611281
tel.:+420 558 436 785
email: inprosfm@inprosfm.cz
www.inprosfm.cz

Investor	Obec Těrlicko Májová 474/16, 735 42 Těrlicko	Autor		
		HIP	Ing. Petra Musilová	
Místo stavby	k.ú. Horní Těrlicko	Zodp. projektant	Ing. Jaroslav Gavlas	
		Vypracoval	Ing. Tomáš Fabián	
Stavba	**STAVEBNÍ ÚPRAVY SCHODIŠTĚ U UL. OKRAJOVÁ**	Datum	květen 2024	4 x A4
		Stupeň	DUR+DSP	
Objekt	SO 300.01 PŘELOŽKA VODOVODU	Č. zakázky	23 / 087	
		Část	**D.2 SO 300.01 PŘELOŽKA VODOVODU**	
Obsah	TECHNICKÁ ZPRÁVA	Měřítko	-	Pořadové číslo: D.2.1. / Revize

A POPIS INŽENÝRSKÉHO OBJEKTU, JEHO FUNKČNÍHO A TECHNICKÉHO ŘEŠENÍ

V rámci objektu je řešena přeložka stávajícího vodovodu, který se nachází na parc. č. 954 a 1359, k.ú. Horní Těrlicko. Stávající vodovodní řad se nachází v místě úpravy venkovního schodiště. Stávající potrubí se nachází v malé hloubce uložení, při stavebních úpravách dojde ke snížení krytí stávajícího vodovodu.

Z těchto důvodů bude provedena přeložka stávajícího vodovodu DN 80 PE v délce 12,90m. Délka odstraňovaného potrubí je 11,45m. V místě křížení vodovodu s upraveným venkovním schodištěm bude krytí vodovodu min. 1,2m. Vodovod v místě křížení s venkovním schodištěm bude umístěno v chráničce PE DN160.

Veškeré použité materiály a armatury budou v souladu s Technickými standarty pro vodovody společnosti SmVaK Ostrava a.s.

Vodovod – PE 100 RC DN 80 PE SDR11 PN16	12,90m
Délka odstraňovaného potrubí DN80 PE	11,45m

Vodovod bude proveden z trub PE 100 RC DN 80 PE SDR11 PN16.

Vodovodní potrubí bude uloženo do pískového lože o mocnosti 100 mm. Obsyp potrubí bude proveden v tloušťce min. 300 mm nad vrchol tříděným výkopkem, který bude zbaven ostrohranných kamenů. Na obsyp bude uložena výstražná fólie barvy bílé. Potrubí bude uloženo do min. hloubky 1,60m, tak aby krytí vodovodního potrubí bylo 1,5m.

Výkopy v místě křížení se stávajícími sítěmi budou realizovány ručně a to 1,5 m před a za stávající inž. sítě.
Pokud bude ve výkopech zasažena hladina podzemní vody budou výkopy zabezpečeny těsněným zátažným pažením a na dno výkopu bude uloženo v rýze drenážní potrubí PVC DN 150 obsypané štěrkem. V nejnižším místě výkopu bude voda odčerpávána z výkopu.

V místě křížení s venkovním schodištěm bude přeložka vodovodu uložena do chráničky. Chránička bude provedena z PE DN160, konce chráničky budou utěsněny pomocí těsnící manžety – např. výrobce REXCOM s.r.o. Potrubí v chráničce bude vycentrováno pomocí kluzných objímek PA/PE 4-25 – např. výrobce REXCOM s.r.o.

Šířka výkopu pro vodovodní potrubí bude 800mm, hloubka min. 100mm pod navrhované dno potrubí. V místě stávající asfaltové komunikace bude svrchní vrstva odřezána min. 300mm na každou stranu výkopu.

Před kolaudací budou provedeny tlakové zkoušky, proplach a dezinfekce potrubí.

Ochranné pásmo navrhovaného vodovodu je 1,5 m od okraje potrubí. Uložení vodovodu, souběh a křížení je řešen dle ČSN 73 6005.
Ochranné pásmo vodovodu se bude nacházet na pozemcích parc. č. 954 a 1359, k.ú. Horní Těrlicko.

Navrhovaná přeložka vodovodu bude po dokončení předán do provozování společnosti SmVaK Ostrava a.s. Projektová dokumentace je provedena v souladu s požadavky firmy SmVaK Ostrava a.s.

B POŽADAVKY NA VYBAVENÍ

Montáž a provádění smí provádět pouze odborně způsobilá firma odborně způsobilými a proškolenými zaměstnanci. Při realizaci je nutno dodržet montážní a technologické postupy výrobce potrubí a armatur.

Přeložka vodovodu bude provedena z trub PE 100 RC DN 80 PE SDR11 PN16.
Armatury se předpokládají typu Hawle. Podzemní hydranty budou litinové, dvojčinné.

C NAPOJENÍ NA STÁVAJÍCÍ TECHNICKOU INFRASTRUKTURU,

Přeložka vodovodu bude napojena na stávající potrubí pomocí elektrotvarovky koleno DN80-45° (začátek přeložky) a pomocí elektrotvarovky spojka DN80 (konec přeložky

D VLIV NA POVRCHOVÉ A PODZEMNÍ VODY VČETNĚ ŘEŠENÍ JEJICH ZNEŠKODŇOVÁNÍ,

Objekt bude proveden vodotěsný. Objekt nemá vliv na povrchové ani podzemní vody.

E POŽADAVKY NA POSTUP STAVEBNÍCH A MONTÁŽNÍCH PRACÍ,

Před zahájením zemních prací na vodovodním řadu je nutno požádat veškeré dotčené správce sítí o jejich vytyčení na místě samém. O vytyčení je pak nutno provést písemný záznam. Poloha dotčených sítí pak bude ověřena ručně kopanou sondou. Při zemních pracích je nutno dodržet podmínky uvedené v jednotlivých vyjádřeních správců sítí. Podélný profil vodovodu je nutno přizpůsobit skutečným polohám a hloubkám stávajících sítí. Před rozpojením potrubí budou nejbližší šoupata zavřena a bude probíhat odstávka vodovodu. V době odstávky bude provedeno napojení nového potrubí, které bude provedeno v předstihu tak, aby odstávka byla co nejkratší. V době odstávky budou dle potřeby umístěny cisterny s vodou dle požadavku správce sítě – SmVaK Ostrava a.s.

Plán kontrolních prohlídek:

- *po provedených výkopových prací*
- *po montáži potrubí*
- *při provozních zkouškách*

F POŽADAVKY NA PROVOZ ZAŘÍZENÍ, ÚDAJE O MATERIÁLECH, ENERGIÍCH, DOPRAVĚ, SKLADOVÁNÍ APOD.,

Uložení potrubí

Vodovodní potrubí bude uloženo na pískové lože tl.0,10 m a obsypáno tříděným výkopkem, který bude zbaven ostrohranných kamenů, do výšky 0,3 m nad vrch roury. Pro podsyp bude použit těžený štěrkopísek frakce 0-8mm. Zbytek výkopu do úrovně pláně komunikace bude zasypán nesedavým vytěženým materiálem nebo štěrkodrtí frakce 0-63. Výkopy mimo komunikace budou zasypány tříděným vytěženým materiálem. Zásyp rýhy musí být vždy řádně po vrstvách zhutněn min. na 98 % PS..
V rámci výkopových prací je nutné provést řádnou stabilizaci dna rýhy, aby nedocházelo k následnému sedání a tím změnám ve spádu vodovodu.

Materiál potrubí

Přeložka vodovodu bude provedena z trub PE 100 RC DN 80 PE SDR11 PN16.

G ŘEŠENÍ KOMUNIKACÍ A PLOCH Z HLEDISKA PŘÍSTUPU A UŽÍVÁNÍ OSOBAMI S OMEZENOU SCHOPNOSTÍ POHYBU A ORIENTACE,

Netýká se stavby.

H DŮSLEDKY NA ŽIVOTNÍ PROSTŘEDÍ A BEZPEČNOST PRÁCE.

Objekt nemá negativní vliv na životní prostředí. Veškeré stavební práce je třeba provádět v souladu s platnými technologickými předpisy, bezpečnostními předpisy a ustanoveními ČSN.

V průběhu realizace stavby je nutno respektovat platné požárně bezpečnostní a hygienické předpisy, týkající se ochrany zdraví pracujících:

Zákon 309/2006 Sb., kterým se upravují další požadavky bezpečnosti a ochrany zdraví při práci v pracovně právních vztazích a o zajištění bezpečnosti a ochrany zdraví při činnosti nebo poskytování služeb mimo pracovně právní vztahy (zákon o zajištění dalších podmínek bezpečnosti a ochrany zdraví při práci).

Nařízení vlády o bližších minimálních požadavcích na bezpečnost a ochranu zdraví při práci na staveništích – č.591/2006 Sb.

Zákon 258/2000 Sb., O ochraně veřejného zdraví a změně některých souvisejících zákonů
Nařízení vlády, kterým se stanoví podmínky ochrany zdraví zaměstnanců při práci - č.178/2001 Sb

Výkop rýh bude zabezpečen příložným (krabicovým) pažením nebo podobně dle zvyklostí realizační firmy, ale vždy se zajištěním proti sesunutí.

I VYTYČENÍ A BODŮ

NÁZEV BODU	X	Y
Bod 1 – Začátek přeložky	1112305,38	456566,82
Bod 2	1112299,65	456569,09
Bod 3	1112299,67	456569,59
Bod 4 – Konec přeložky	1112299,89	456575,82

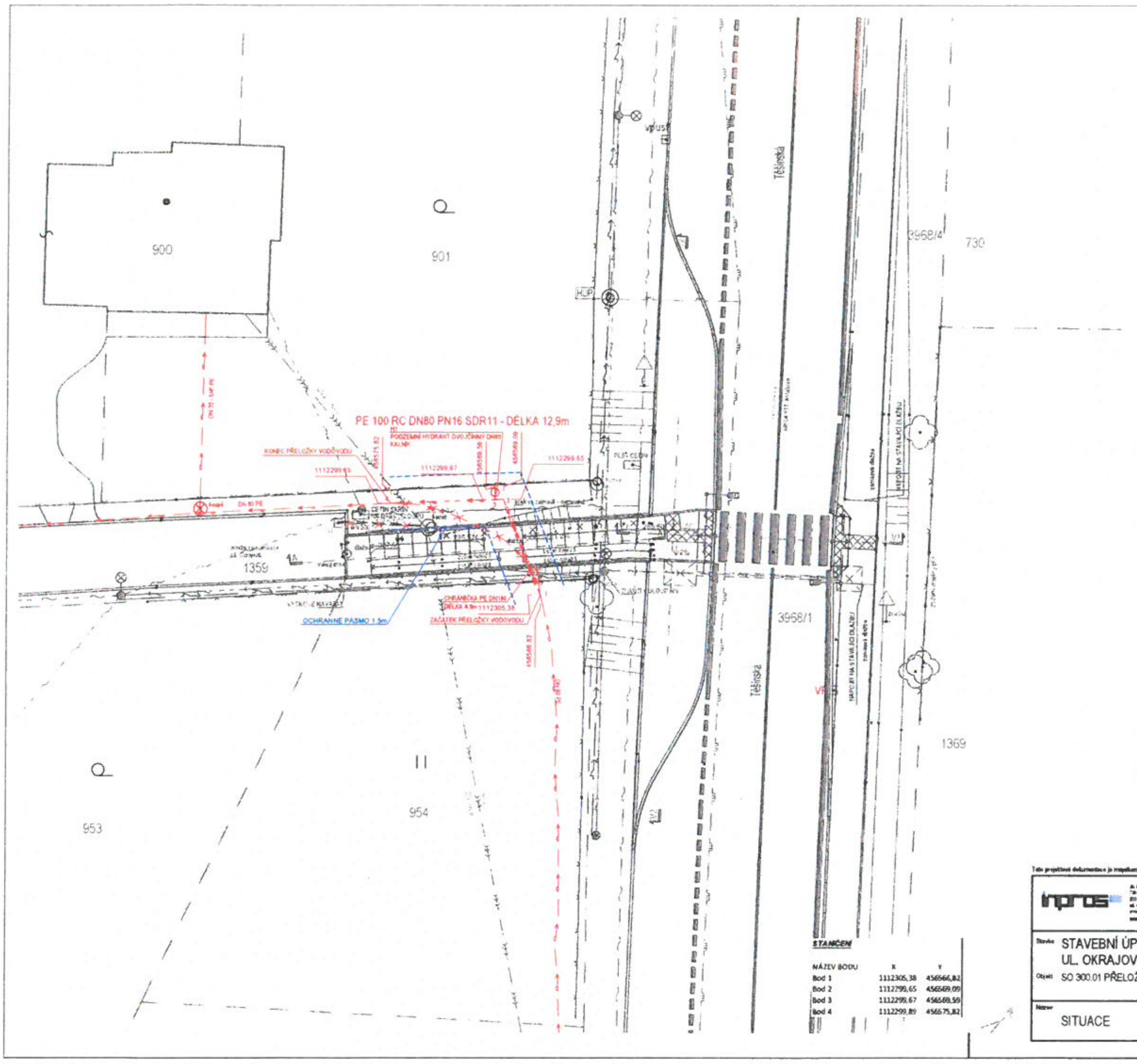

LEGENDA

HRANICE PARCEL
VNITŘNÍ KRESBA PARCEL
ČÍSLA PARCEL

STÁVAJÍCÍ OBJEKTY A SÍTĚ

OBJEKTY / BUDOVY
ZPEVNĚNÉ PLOCHY
SVAHOVÁNÍ
OPLOCENÍ
VODOROVNÉ DOPRAVNÍ ZNAČENÍ
SVISLÉ DOPRAVNÍ ZNAČENÍ
HUP - HLAVNÍ UZÁVĚR PLYNU
STROMY, KEŘE

STÁVAJÍCÍ INŽENÝRSKÉ SÍTĚ

NADZEMNÍ VEDENÍ NN (ve správě ČEZ Distribuce a.s.)
PODZEMNÍ VODOVOD (ve správě SmVaK Ostrava a.s.)
KANALIZACE JEDNOTNÁ (ve správě SmVaK Ostrava a.s.)
VEŘEJNÉ OSVĚTLENÍ NADZEMNÍ VEDENÍ (ve správě obce Těrlicko)
SVÍTIDLO VEŘEJNÉHO OSVĚTLENÍ (ve správě obce Těrlicko)
METALICKÝ KABEL PODZEMNÍ (ve správě CETIN a.s.)
NADZEMNÍ SÍTĚ (ve správě CETIN a.s.)
PLYNOVOD STL (ve správě GasNet s.r.o.)
VPUSŤ
KANALIZACE JEDNOTNÁ (ve správě Obce)

OCHRANNÁ PÁSMA

OCHRANNÁ PÁSMA SÍTÍ
KÓTY JSOU VZTAŽENY OD VNĚJŠÍHO LICE POTRUBÍ NEBO OD KRAJNÍHO VODIČE
- VODOVODNÍ ŘAD, KANALIZACE DO 500 mm (VČETNĚ) ... 1,5 m
- SDĚLOVACÍ VEDENÍ SEK ... 0,5 m
- PLYNOVOD NTL, STL ... 1,0 m
- VEDENÍ NN PODZEMNÍ DO 1 kV ... 1,0 m
- VEDENÍ NN NADZEMNÍ DO 1 kV ... 1,0 m

NAVRHOVANÉ OBJEKTY A INŽENÝRSKÉ SÍTĚ

SO 100 ZPEVNĚNÉ PLOCHY, TERÉNNÍ A SADOVÉ ÚPRAVY

UPRAVOVANÉ SCHODIŠTĚ A ZPEVNĚNÉ PLOCHY PRO PĚŠÍ
ZÁMKOVÁ DLAŽBA ... 75 m2
ZÁMKOVÁ DLAŽBA SLEPECKÁ ... 7,2 m2
ZATRAVNĚNÁ PLOCHA ... 19 m2
BOURANÉ ZPEVNĚNÉ PLOCHY ... 92 m2
NAVRHOVANÉ OCELOVÉ ZÁBRADLÍ ... 18,4 m
ODSTRAŇOVANÉ OCELOVÉ ZÁBRADLÍ ... 15 m
RUŠENÉ SVAHOVÁNÍ
NAVRHOVANÉ VODOROVNÉ DOPRAVNÍ ZNAČENÍ

SO 300.1. PŘELOŽKA VODOVODU (ve správě SmVaK Ostrava, a.s.)

PŘELOŽKA VODOVOD (PE 100RC, DN80 SDR11) ... 12,90 m
PODZEMNÍ VODOVOD - RUŠENÁ TRASA ... 11,45 m
NOVÉ OCHRANNÉ PÁSMO VODOVODU ŠÍŘKA ... 1,5 m

SO 300.2. PŘELOŽKA KANALIZACE

PŘELOŽKA KANALIZACE HLOUBKOVÁ ... 5,43 m
SNÍŽENÍ A ÚPRAVA KANALIZAČNÍ ŠACHTY (ve správě SmVaK Ostrava, a.s.) ... 1 ks
NOVÉ OCHRANNÉ PÁSMO KANALIZACE ŠÍŘKA ... 1,5 m

STANIČENÍ

NÁZEV BODU	X	Y
Bod 1	1112305,38	456566,82
Bod 2	1112299,65	456569,09
Bod 3	1112299,67	456569,59
Bod 4	1112299,89	456575,82

Tato projektová dokumentace je majetkem firmy INPROS F-M s.r.o. a nesmí být kopírována ani dále publikována bez souhlasu vlastníka.

inpros — www.inpros-fm.cz

Investor	Obec Těrlicko, Májová 474/16, 735 42 Těrlicko	Autor	
		HIP	Ing. Petra Moslová
Místo stavby	k.ú. Horní Těrlicko	Zodp. projektant	Ing. Jaroslav Gavlas
		Vypracoval	Ing. Tomáš Fabián
Stavba	STAVEBNÍ ÚPRAVY SCHODIŠTĚ U UL. OKRAJOVÁ	Datum	Květen 2024 (A2)
		Stupeň	DUR+DSP
Objekt	SO 300.01 PŘELOŽKA VODOVODU	Č. zakázky	23 / 087
		Část	D.2 SO 300.01 PŘELOŽKA VODOVODU
Název	SITUACE	Měřítko 1:150	Výkres č. D.2.2. — Revize

PODÉLNÝ PROFIL PŘELOŽKY VODOVODU

MÍSTO (K.Ú.)	Horní Těrlicko (okres Karviná), 766577			
ČÍSLO PARCELY	954	1359		
DRUH POVRCHU	TRAV. PLOCHA	CHODNÍK	TRAVNATÁ PLOCHA	
VZDÁLENOST BODŮ	6,16		0,50	6,24
OZNAČENÍ BODŮ	1	2	3	4

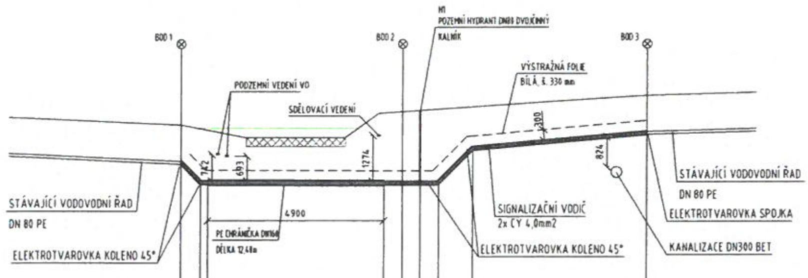

KÓTA PŮVODNÍHO TERÉNU	286,93	286,84	286,84	287,26	287,30	287,31	287,35	287,41	287,75
KÓTA UPRAVENÉHO TERÉNU	286,93	286,83	286,79	287,26	287,30	287,31	287,35	287,41	287,75
KÓTA DNA POTRUBÍ	285,85	285,30	285,30	285,29	285,28	285,28	285,28	286,21	286,67
KÓTA DNA VÝKOPU	285,75	285,20	285,20	285,19	285,18	285,18	285,18	286,11	286,57
HLOUBKA ULOŽENÍ POTRUBÍ	1,08	1,52	1,49	1,98	2,02	2,03	2,07	1,20	1,08
HLOUBKA VÝKOPU	1,18	1,62	1,59	2,08	2,12	2,13	2,17	1,30	1,18
SROVNÁVACÍ ROVINA 275,00 (275,00)									
STANIČENÍ [km/m]	0,00	0,55	0,75	5,65	6,16	6,66	7,16	8,12	12,90

PROFIL [mm] - MATERIÁL - DÉLKA [m]	DN80- PE 100RC SDR11 PN 10 S VNĚJŠÍM OCHRANNÝM PLÁŠTĚM						12,19
SKLON [%] - DÉLKA [m]	100,0	0,55	0,3	6,30	100,0	0,92	9,10 5,13
ULOŽENÍ	PÍSKOVÉ LOŽE						

1:100

1:100

MĚŘÍTKO

Tato projektová dokumentace je majetkem firmy INPROS F-M s.r.o. a nesmí být kopírována ani dále publikována bez souhlasu vlastníka.

inpros
28. října 1639
738 01 Frýdek-Místek
IČO: 846 11 281, DIČ: CZ84611281
tel.: +420 558 436 785
email: inprosfm@inprosfm.cz
www.inprosfm.cz

Investor	Obec Těrlicko, Májová 474/16, 735 42 Těrlicko	Autor		
		HIP	Ing. Petra Musilová	
Místo stavby	k.ú. Horní Těrlicko	Zodp. projektant	Ing. Jaroslav Gavlas	
		Vypracoval	Ing. Tomáš Fabián	Fabián
Stavba	STAVEBNÍ ÚPRAVY SCHODIŠTĚ U UL. OKRAJOVÁ	Datum	Květen 2024	A3
Objekt	SO 300.01 PŘELOŽKA VODOVODU	Stupeň	DUR+DSP	
		Č. zakázky	23 / 087	
		Část	D.2 SO 300.01 PŘELOŽKA VODOVODU	
Název	PODÉLNÝ PROFIL	Měřítko 1:100	Výkres č. D.2.3	Revize

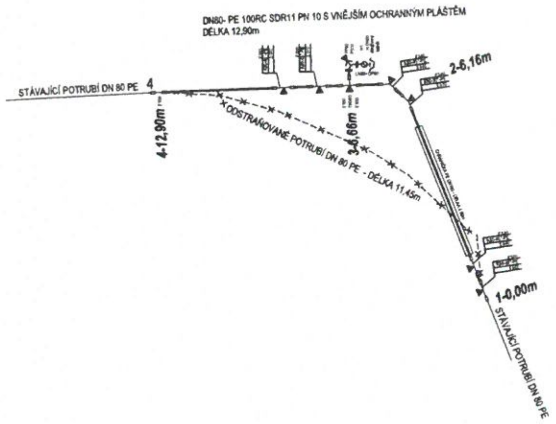

STANIČENÍ

NÁZEV BODU	X	Y
Bod 1	1112305,38	456566,82
Bod 2	1112299,65	456569,09
Bod 3	1112299,67	456569,59
Bod 4	1112299,89	456575,82

Tato projektová dokumentace je majetkem firmy INPROS F-M s.r.o. a nesmí být kopírována ani dále publikována bez souhlasu vlastníka.

www.inprosfm.cz

Investor	Obec Těrlicko Májová 474/16, 735 42 Těrlicko
Místo stavby	k.ú. Horní Těrlicko
Autor	
HIP	Ing. Petra Musilová
Zodp. projektant	Ing. Jaroslav Gavlas
Vypracoval	Ing. Tomáš Fabián
Datum	Květen 2024
Formát	A3
Stupeň	DUR+DSP
Č. zakázky	23 / 087
Část	D.2 SO 300.01 PŘELOŽKA VODOVODU

Stavba **STAVEBNÍ ÚPRAVY SCHODIŠTĚ U UL. OKRAJOVÁ**

Objekt SO 300.01 PŘELOŽKA VODOVODU

Název

KLADEČSKÉ SCHÉMA

Měřítko	Výkres č.	Revize
-	D.2.4.	

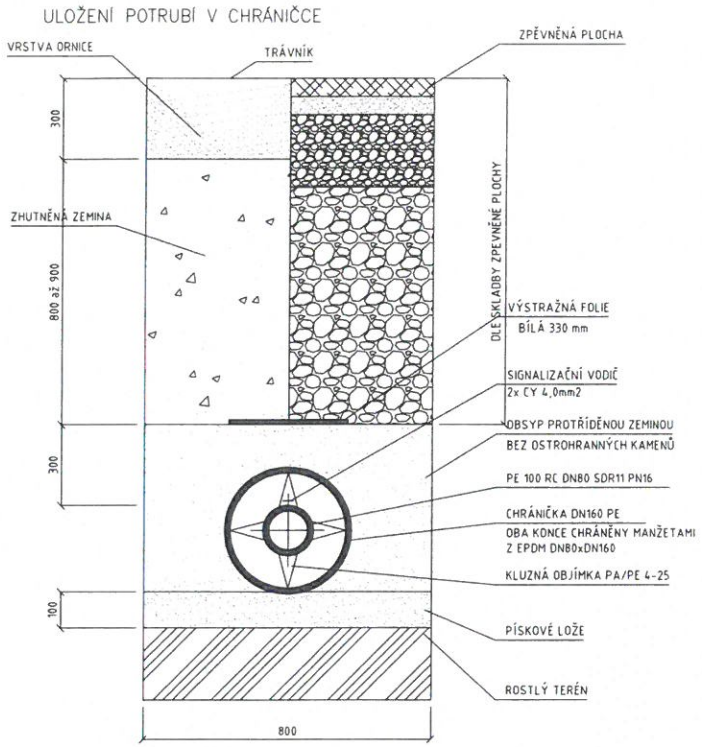

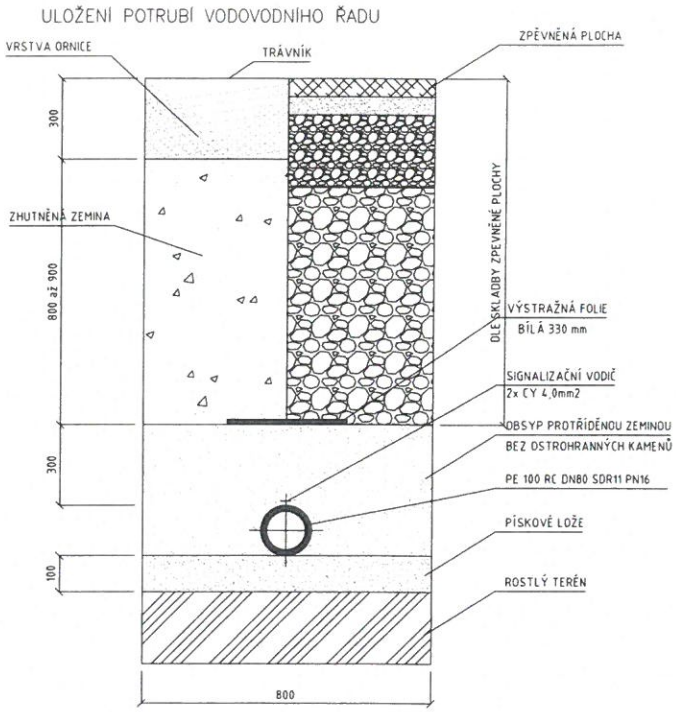

Tato projektová dokumentace je majetkem firmy INPROS F-M s.r.o. a nesmí být kopírována ani dále publikována bez souhlasu vlastníka.

inpros	Investor: Obec Těrlicko, Májová 474/16, 735 42 Těrlicko	Autor		
		HIP	Ing. Petra Musilová	
		Zodp. projektant	Ing. Jaroslav Gavlas	
	Místo stavby: k.ú. Horní Těrlicko	Vypracoval	Ing. Tomáš Fabián	
Stavba: STAVEBNÍ ÚPRAVY SCHODIŠTĚ U UL. OKRAJOVÁ		Datum	Květen 2024	A3
Objekt: SO 300.01 PŘELOŽKA VODOVODU		Stupeň	DUR+DSP	
		Č. zakázky	23 / 087	
		Část	D.2 SO 300.01 PŘELOŽKA VODOVODU	
Název: DETAIL ULOŽENÍ POTRUBÍ		Měřítko: -	Výkres č.: D.2.5.	Revize: I

Marek Volejníček

Digitálně podepsal Marek Volejníček
Datum: 2024.08.01 13:17:11 +02'00'